www.ersatzteil-service.de www.ersatzteilplan.de

Benzin-Sichelmäher
Heckauswurf

BRILL

Roto - KING 46 N
Typ **1122**

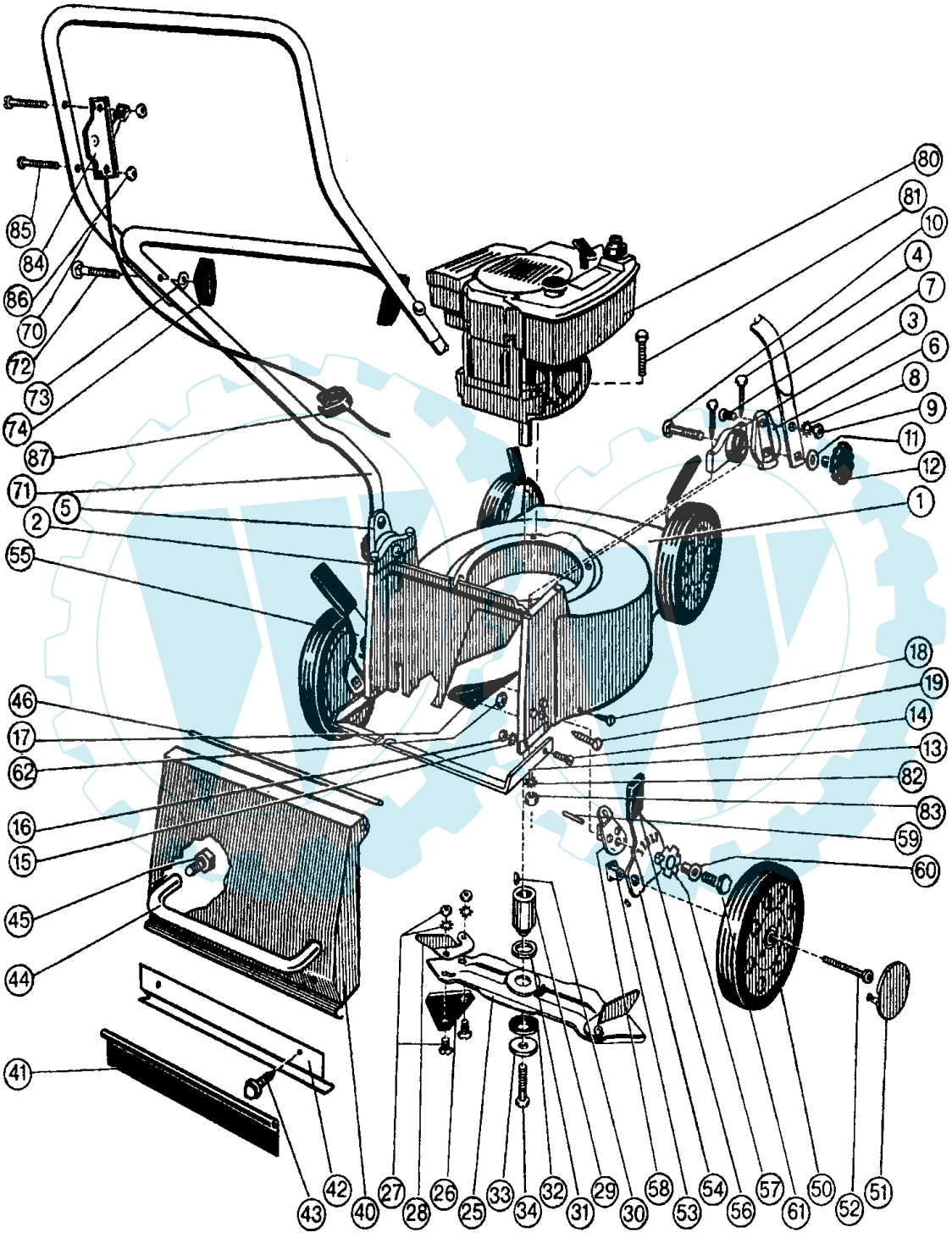

Roto - KING 46 N
Typ **1122**

www.ersatzteil-service.de www.ersatzteilplan.de

Benzin-Sichelmäher
Heckauswurf

BRILL

Roto - KING 46 N
Typ **1122**

B r i l l - GARTENGERÄTE GMBH * POSTFACH 3161 * D- 58422 WITTEN

POS. REF.NO. POS.	BEST.-NR. PART-NO. NO.PIECE	BEZEICHNUNG DESCRIPTION DESIGNATION	Stck Qty. Qte.
1	03186	Nicht mehr lieferbar	
2	04745	RASTBOECKCHEN LKS.	1
3	04746	RASTBOECKCHEN RTS.	1
4	07447	FORMSCHRAUBE	4
5	02380	RASTSCHEIBE LKS.	1
6	02381	RASTSCHEIBE RTS.	1
7	06536	FLACHRUNDSCHRAUBE	2
8	06748	ZAHNSCHEIBE D6797-A6,4	2
9	06509	MUTTER DIN 555 (08814)	2
10	06548	FLACHRUNDSCHRAUBE DIN 603-8	2
11	06465	SCHEIBE DIN 125-A8,4	2
12	03558	STERNGRIFFMUTTER	2
13	03189	Nicht mehr lieferbar	
14	06525	FLACHRUNDSCHRAUBE	2
15	06745	ZAHNSCHEIBE	2
16	06506	SKT-MUTTER D0555-M5	2
17	04719	LEITSTUECK z.GEHÄUSE	1
18	06821	LIB-SCHRAUBE DIN 7981-4,2x19	1
19	06824	SCHRAUBE DIN 7981-B4,2x25	1
25-28	00046	MESSERBALKEN KPL. 46cm	1
26-27	00002	DREIECKMESSERSATZ,KPL. *	1
27-28	06859	MESSERFLÜGELSATZ HINTEN	1
29	02739	KUPPLUNGSFLANSCH	1
30	02713	WOODRUFF-KEIL 5/32x51	1
31	02743	REIBBELAGSCHEIBE z.FLANSCH	1
32	06728	TELLERFEDER	1
33	02744	KUPPLUNGSSPANNSCHEIBE	1
34	07488	SECHSKANTSCHRAUBE	1
40	03217	HECKKLAPPE LOSE	1
41	03214	GUMMISCHUERZE	1
42	03215	Nicht mehr lieferbar	
43	07444	FORMSCHRAUBE	2
44	03221	Nicht mehr lieferbar	
45	06656	SECHSKANTSCHRAUBE	2
46	04743	STANGE Z.KLAPPE	1
50	02290	LAUFRAD KPL.KUGELLAGER (180m	4
51	01881	ABDECKKAPPE Z.LAUFRAD	4
52	04748A	LAUFRADSCHRAUBE + SCHEIBE KF	4
53	02355	GEWINDEBUCHSE z.LAUFRAD	4

POS. REF.NO. POS.	BEST.-NR. PART-NO. NO.PIECE	BEZEICHNUNG DESCRIPTION DESIGNATION	Stck Qty. Qte.
54	04767	STELLHEBEL V.LKS.	2
55	04768	STELLHEBEL V.RTS.	2
56	01863	STELLGRIFF z.STELLHEBEL R.LORD	4
57	02753	FEDER LACK (01586)	4
58	02384	RASTPLATTE Z.LAUFRAD	4
59	06718	SPANNHÜLSE	4
60	03192	BUNDBUCHSE	4
61	06652	SECHSKANTSCHRAUBE	4
62	06684	S-MUTTER DIN 985-8	4
70	02308	GESTAENGE-OBERTEIL B.28)	1
71	02311	Nicht mehr lieferbar	
72	06547	FLACHRUNDSCHRAUBE	2
73	06465	SCHEIBE DIN 125-A8,4	2
74	03558	STERNGRIFFMUTTER	2
80	03397	Nicht mehr lieferbar (V-MOTOR)	
81	06652	SECHSKANTSCHRAUBE	3
82	06749	ZAHNSCHEIBE DIN 6797 VZ	3
83	06512	SECHSKANTMUTTER	3
84	03398	GASZUG KPL.	1
85	06443	LINSENSCHRAUBE	2
86	06506	SKT-MUTTER D0555-M5	2
87	02750	KABELHALTER z.BOWDENZUG	1
		Z U B E H Ö R	
	03328	Nicht mehr lieferbar	
	03327	Nicht mehr lieferbar	
	00563	BRILL-SERVICE-VERZEICHNIS	1
	06594	IMBUSSCHLÜSSEL	1
	06574	STECKSCHLÜSSEL DIN 659	1
	06591	DREHSTIFT DIN 900-5x100	1
	07031	FANGKORB PRINZ/KING S V R	Option
	06012	RASENMÄHER MOTOROEL (1 Liter)	Option

MOTORTEILE ZU DIESEM MODELL
SIEHE UNTER
ROTO - PRINZ 40 Typ 1012 / 71012